C9 Air

Technische Zeichnungen für normalen und flächenbündigen Einbau

Fräßmaße flächenbündig oder aufliegend

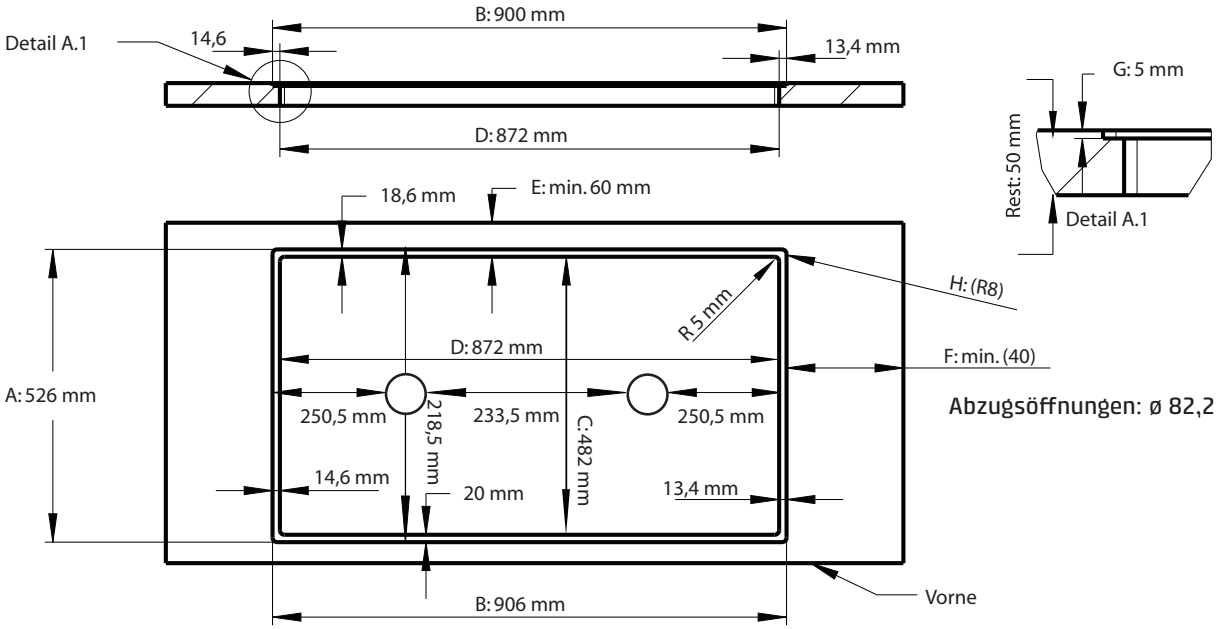

	Ausschnitt		Wandabstand min.	Seitenabstand min.	Radius	Eingefräst		Tiefe
Eingefräst	C: 482 mm	D: 872 mm	E: 60 mm	F: 40 mm	H: R8	A: 526 mm	B: 906 mm	G: 5 mm
Aufliegend	C: 482 mm	D: 872 mm	E: 60 mm	F: 40 mm				

JET AIR
Separation Technology

Einbaumaße mit 1 Verbindungsrohr (kann auf die passende Höhe zugeschnitten werden)

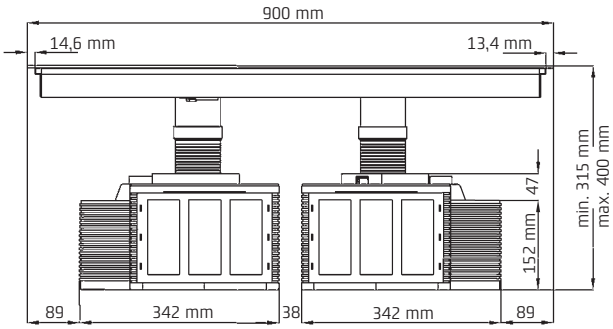

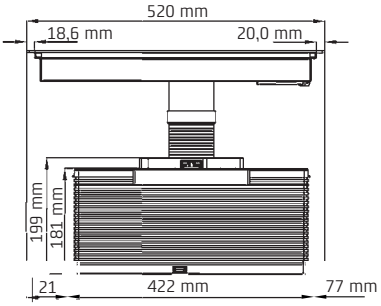
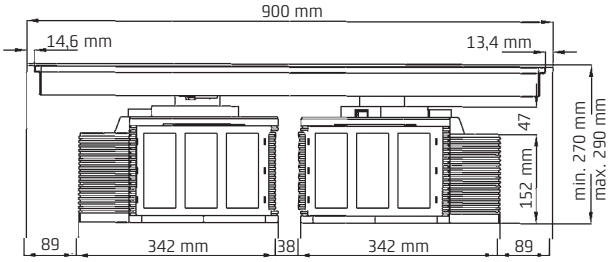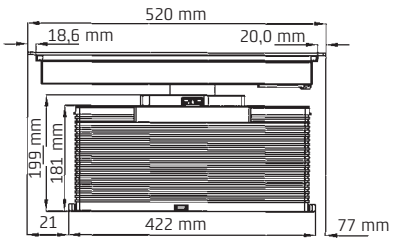
Einbaumaße ohne Verbindungsrohr